Minibagger CAT 301.9 E (2,2 t)

Technische Spezifikationen

Typ	301.9 E
Leistung (kW)	20,5
Ladehöhe max. (mm)	2640
Auslegerlänge (mm)	1850
Stiellänge (mm)	1160
Bodendruck (kg/cm²)	0,37
Grabtiefe max. (mm)	2570
Einstechhöhe max. (mm)	3620
Auslegerart	MONO
Ketten-/Bodenplattenbreite (mm)	230
Länge Transport (mm)	3940
Höhe Transport (mm)	2300
Breite Transport (mm)	990
Grabtiefe max. an der Vertikalwand (mm)	1940
Reichweite max. auf Standebene (mm)	3960
Schnellwechsler (Typ)	CW05
Hersteller	Caterpillar
Transportgewicht (kg)	2228
Transporthinweis 2	Breite 1300mm austeleskopiert
ecoRent	ja
Anschlußstecker	Kabel mit Stecker 230V / 16A Schuko
Ladeanschluß	Kabel mit Stecker 230V / 16A Schuko
Ladeanschluß 2	Ladezubehör: Typ 2 Ladekabel, Adapter CEE 3 blau 16 A, Adapter CEE 5 rot 16 A
Verbaute Batteriekapazität (kWh)	32
Art.-Nr.	**BAMI-3019E**

Pluspunkte

+ Keine lokalen Emissionen (CO2, Partikel, Stickoxide) durch reinen Elektroantrieb
+ Geeignet für Arbeiten in geräuschsensibler Umgebung
+ Optimale Stabilität durch teleskopierbares Laufwerk
+ Ausklappbares Abstütz-/Planierschild mit Schwimmfunktion
+ Schnellwechselsystem
+ Schwenkausleger
+ Wartungsfreie 48V Lithium-Ionen Batterie mit 32 kW/h Kapazität und integriertem 3 kW AC Onboardladegerät
+ Optional mit mobilem 9 kW CAT Ladegerät MEC009
+ Bis zu 4 Stunden Betriebsdauer (je nach Einsatz)
+ Ladedauer mit mobilem Ladegrät ca. 3 Stunden
+ Zwischenladungen sind jederzeit möglich

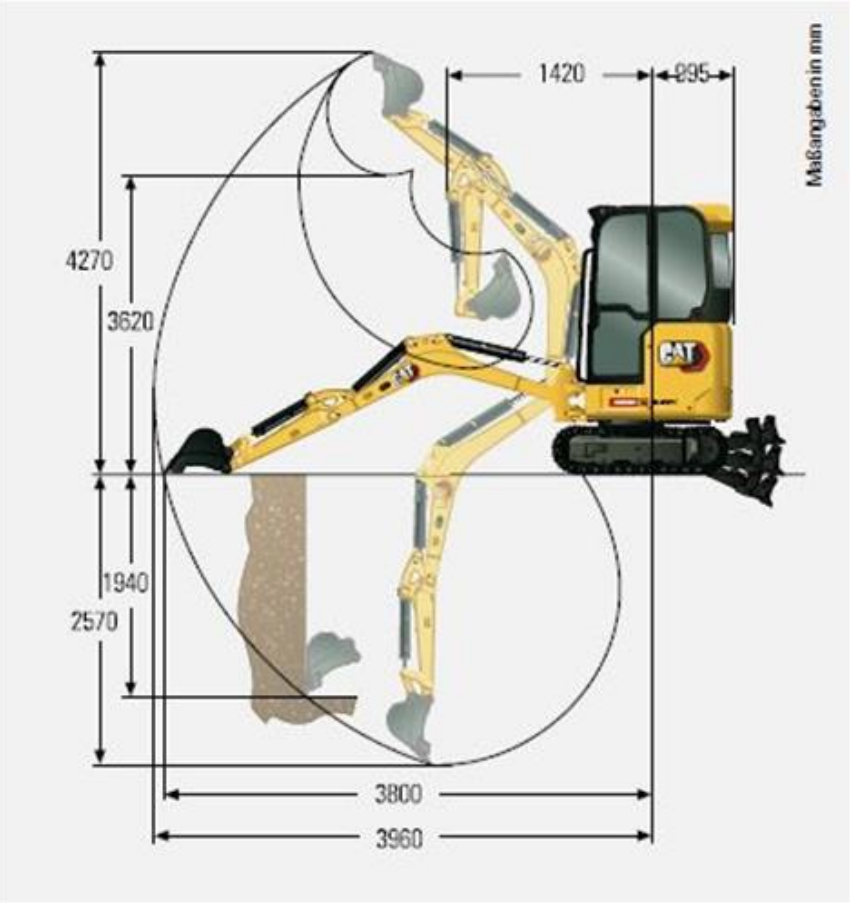

Alternative Produkte:

Minibagger CAT 300.9 D (0,9 t)

Minibagger CAT 301.7 CR Canopy (1,8 t)

Minibagger CAT 301.8 NG (1,9 t)

Unsere Empfehlungen:

Fahrplatten 2000 x 1000 x 15 mm

Fahrplatten 2000 x 1000 x 20 mm

Vakuumhebegerät SPEEDY VS-S, Nutzlast max. 140 kg

Der direkte Weg zur Miete

0800-18058888 (kostenfrei anrufen)

Der direkte Weg zum ausgewählten Produkt:

https://www.zeppelin-rental.de/miete/p/minibagger-cat-301-9-e-2-2-t/BAMI-3019E