Minibagger CAT 305 NG (5,8 t)

Technische Spezifikationen

Typ	305 NG
Leistung (kW)	33,6
Ladehöhe max. (mm)	3845
Auslegerlänge (mm)	2716
Stiellänge (mm)	1601
Tankinhalt (l)	68
Bodendruck (kg/cm²)	0,33
Grabtiefe max. (mm)	3670
Einstechhöhe max. (mm)	5355
Auslegerart	MONO
Ketten-/Bodenplattenbreite (mm)	400
Länge Transport (mm)	5340
Höhe Transport (mm)	2550
Breite Transport (mm)	1980
Grabtiefe max. an der Vertikalwand (mm)	2560
Reichweite max. auf Standebene (mm)	5835
Schnellwechsler (Typ)	CW10
Fahrgeschwindigkeit Vorwärts (km/h)	5,0
Hersteller	CAT
Transportgewicht (kg)	5764
Fahrgeschwindigkeit Rückwärts (km/h)	5,0
ecoRent	ja
HVO ready	ja
Art.-Nr.	**BAMI-305**

Pluspunkte

+ Schnellwechsel-System
+ Abstütz-/Planierschild mit Schwimmfunktion
+ Komfortable und großzügige ROPS-Kabine
+ Kurzheck-Maschine für beengte Platzverhältnisse
+ Hohe Hub- und Grabkräfte
+ Intuitiver LCD-Monitor und multifunktionale Steuerungskonsole
+ Kraftstoff- und Lärmreduzierung durch Leerlaufautomatik
+ Automatische Schwenkbremse
+ Joystick-Steuerung für Lenkung und Abstützplanierschild
+ Erfüllt die Emissionsvorschriften Stufe V (EU)
+ Hammer- und Greiferhydraulik

305 CR Mini Excavator

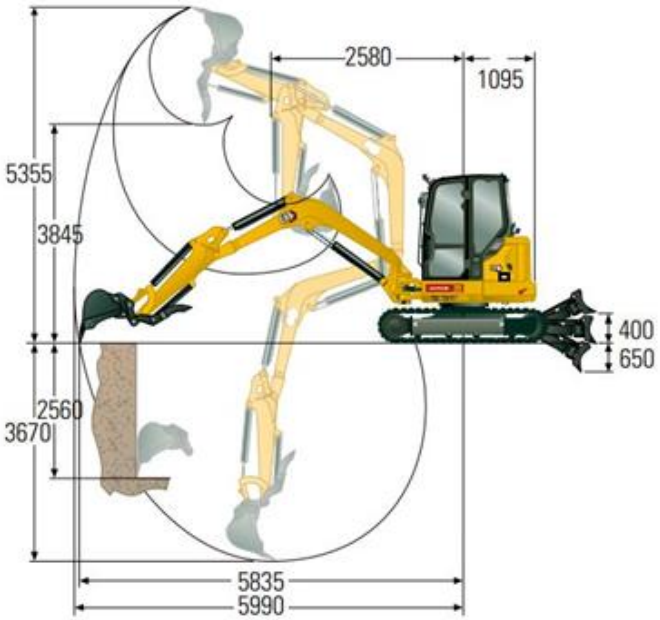

Alternative Produkte:

Minibagger CAT 302.7 NG (2,8 t)

Minibagger CAT 302.7D (2,8 t)

Minibagger CAT 303.5 NG (3,7t)

Unsere Empfehlungen:

Fahrplatten 2000 x 1000 x 15 mm

Fahrplatten 2000 x 1000 x 20 mm

Vakuumhebegerät QUICKJET QJ 600 e

Der direkte Weg zur Miete

0800-18058888 (kostenfrei anrufen)

Der direkte Weg zum ausgewählten Produkt:

https://www.zeppelin-rental.de/miete/p/minibagger-cat-305-ng-5-8-t/BAMI-305